Voedingen – RSX Serie

Kenmerken:

- Gestabiliseerde voeding 12 of 24VDC.
- Optioneel met acculaad inrichting.
- Ruim geventileerde kunststof behuizing.
- Montageframe met geïntegreerde waterpas.
- Kabelinvoer aan zij- of achterkant.
- Etikethouder aan de voorzijde.
- Document houder aan binnenzijde.
- Groene status led's aan voorzijde:
  LED voor netspanning.
  LED voor acculaad inrichting.
  LED voor uitgangsspanning
  sabotage contact.
- Afsluitbaar met sleutel.
- Primair en secundair gezekerd.
- 1, 4 of 8 gezekerde uitgangskanalen.
- Afgeschermde voedingsprint.
- Voorzien van trekontlasting.
- Acculader 13.8 VDC, maximaal 500mA.
- Accu beveiliging na volledig opladen.

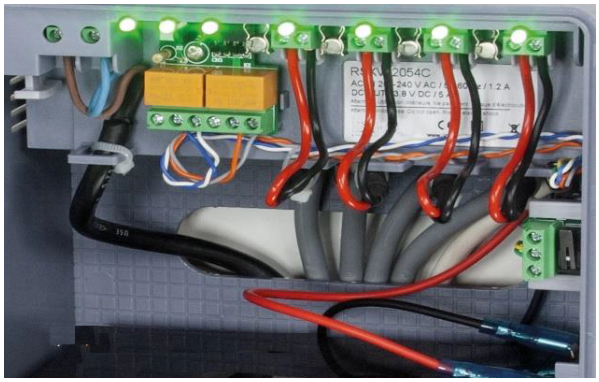

Omschrijving:

De RSX serie is een voeding / acculader in een nette en handige kunststof installatiebehuizing. De voeding is ontworpen voor een eenvoudige, tijdbesparende installatie. Door een geïntegreerde waterpas in het montageframe hangt u eenvoudig en snel de behuizing op, op de door uw gewenste plaats. De voeding is beveiligd middels een sabotagecontact na het openen, dit betekent dat de deurstand gekoppeld kan worden aan een beveiligingssysteem. Verder is de behuizing te vergrendelen met een sleutel en heeft het product het CE keurmerk. Na spanningsuitval neemt het acculaadcircuit het over, de accu (niet inbegrepen) wordt geladen met maximaal 500 mA. Met het ontwerp van de behuizing is ruimte gehouden voor een DIN-rail montage.

Technische gegevens:

Primair	: 100~230VAC, 50/60Hz, ±10%.
Secundair	: 12VDC, 1,5A / 3A / 5A / 8A / 10A
	: 24VDC, 1,5A / 2.5A / 5A
Capaciteit accu	: Afhankelijk van type accu.
IP waarde	: IP30
Maatvoering	: Zie schema.

Bestel Nummer:

Artikelnummer	Voltage	Amperage	Zekeringen	Acculaad Circuit	Afmetingen
OC-RSX12015C	12	1,5	1	Ja	173 x 223 x 103 mm
OC-RSX1203C	12	3	1	Ja	173 x 223 x 103 mm
OC-RSX1205C	12	5	1	Ja	271 x 265 x 103 mm
OC-RSXV12034	12	3	4	Nee	173 x 223 x 103 mm
OC-RSXV12054	12	5	4	Nee	173 x 223 x 103 mm
OC-RSXV12058	12	5	8	Nee	271 x 265 x 103 mm
OC-RSXV12084	12	8	4	Nee	271 x 265 x 103 mm
OC-RSXV12088	12	8	8	Nee	271 x 265 x 103 mm
OC-RSXV12108	12	10	8	Nee	271 x 265 x 103 mm
OC-RSXV12034C	12	3	4	Ja	173 x 223 x 103 mm
OC-RSXV12054C	12	5	4	Ja	173 x 223 x 103 mm
OC-RSXV12058C	12	5	8	Ja	271 x 265 x 103 mm
OC-RSXV12084C	12	8	4	Ja	271 x 265 x 103 mm
OC-RSXV12088C	12	8	8	Ja	271 x 265 x 103 mm
OC-RSXV12108C	12	10	8	Ja	271 x 265 x 103 mm
OC-RSX24015C	24	1,5	1	Ja	271 x 265 x 103 mm
OC-RSX24025C	24	2,5	1	Ja	271 x 265 x 103 mm
OC-RSX2405C	24	5	1	Ja	271 x 265 x 103 mm

CE Normeringen:
EN 62638-1 / EN 55032 / EN 55024 / EN 61000-3-2 / EN 61000-3-3 /
EN 61000-4-2 / EN 61000-4-3 / EN 61000-4-4 /
EN 61000-4-5 / EN 61000-4-6 / EN 61000-4-8 / EN 61000-4-11

Afmetingen:

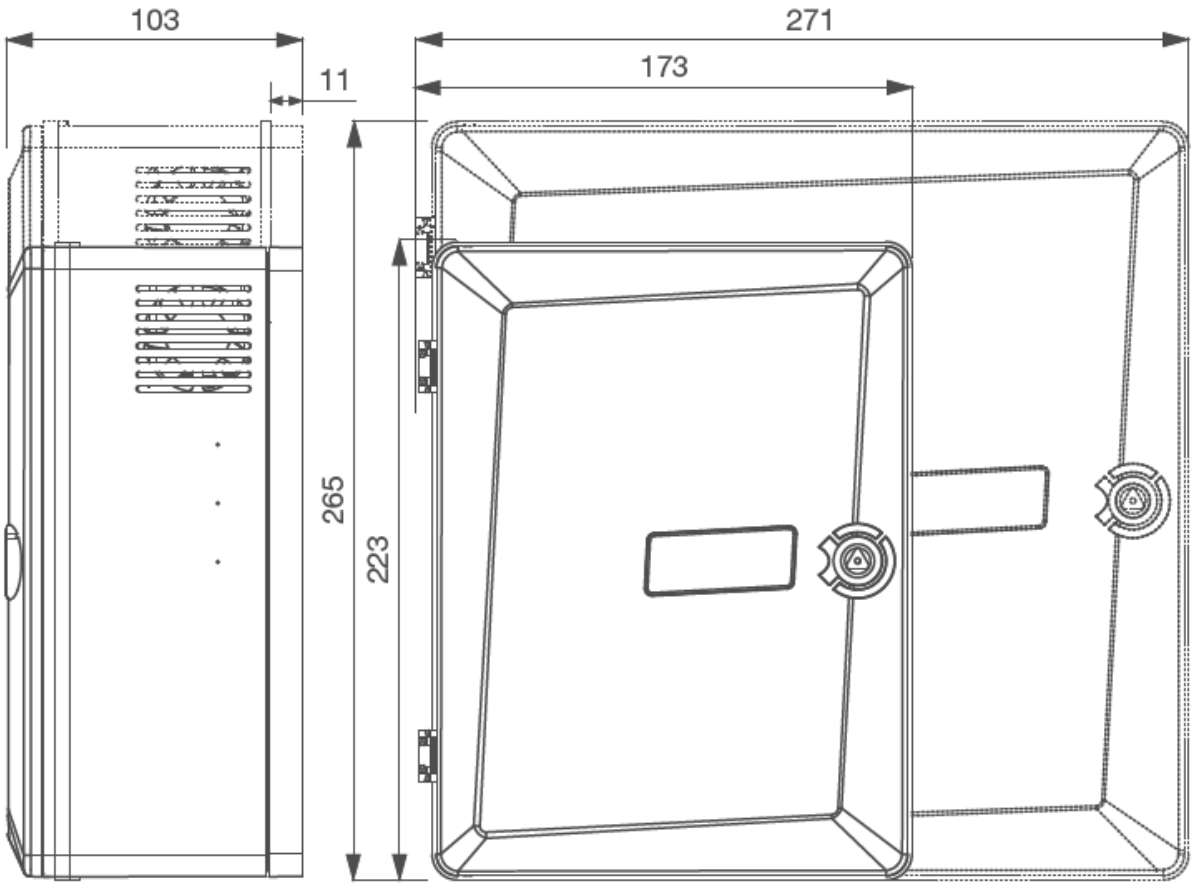

Maatvoering kleine kast : L x H x D : 271 x 223 x 103 mm
Maatvoering grote kast : L x H x D : 271 x 265 x 103 mm